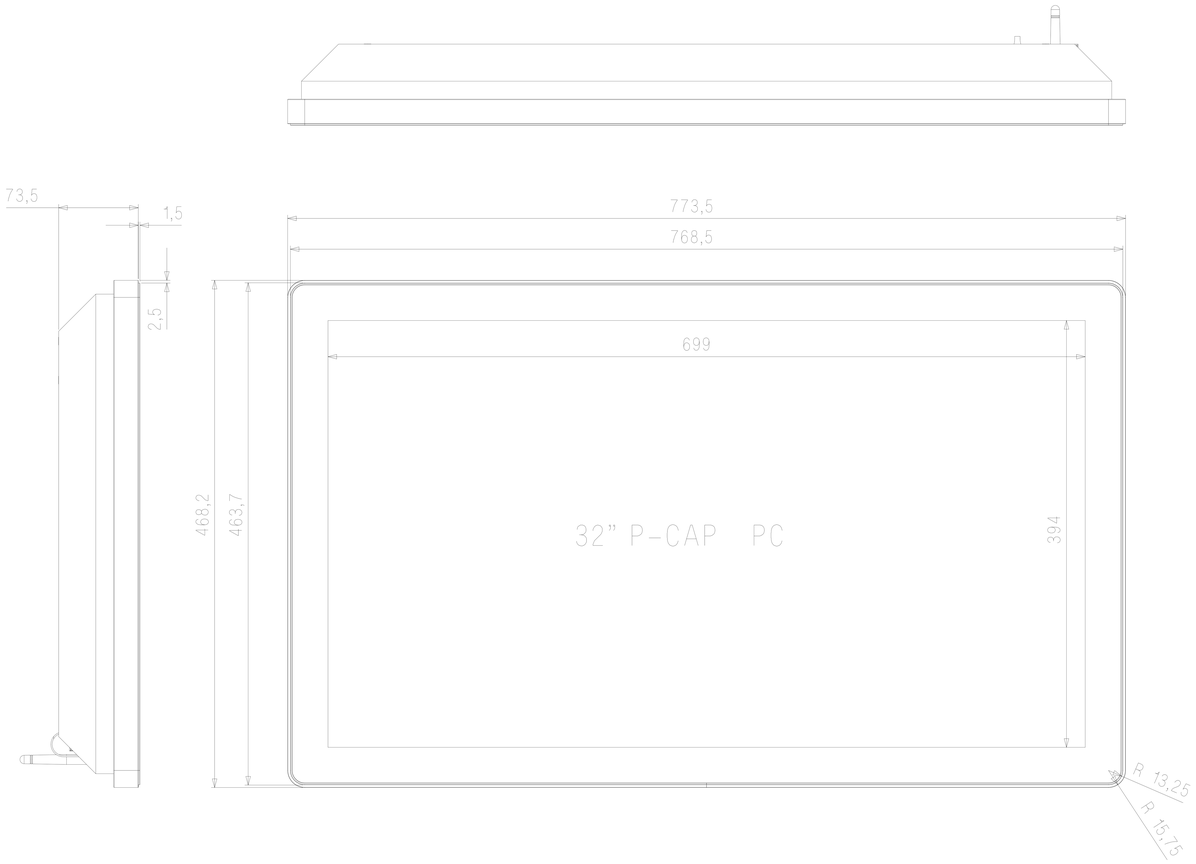
73,5
1,5
2,5
773,5
768,5
699
468,2
463,7
32" P-CAP PC
394
R 13,25
R 15,75

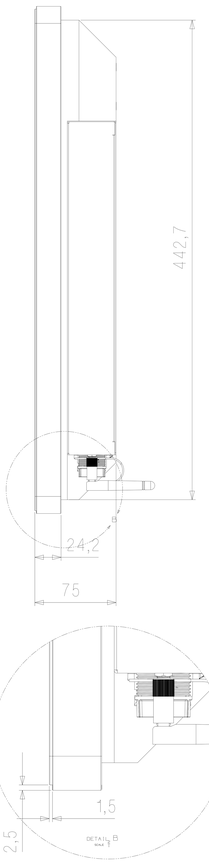
442,7
24,2
75
1,5
2,5
DETAIL B
SCALE 1:1

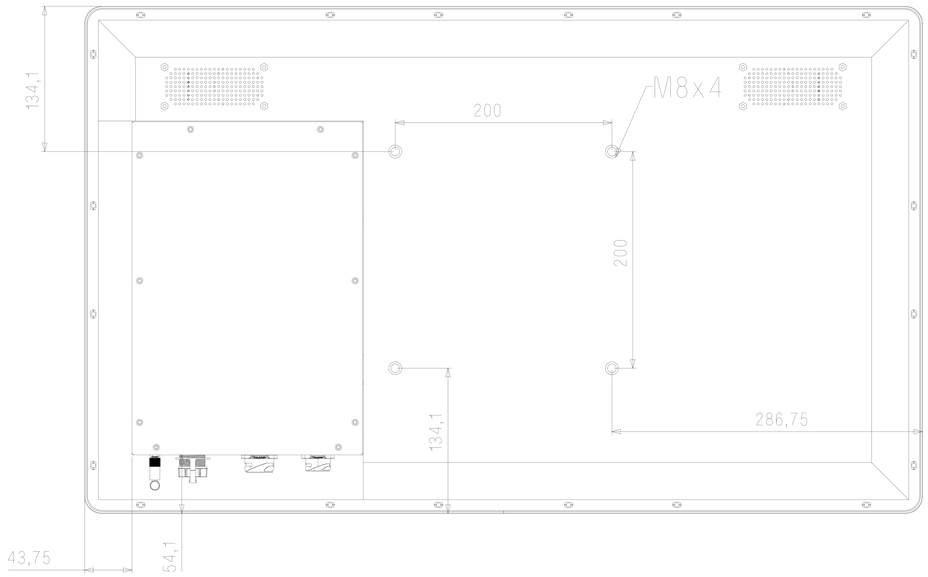
134,1
200
M8x4
200
134,1
286,75
43,75
54,1

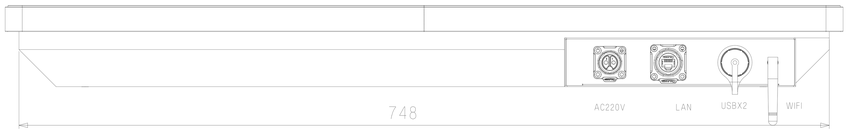
748
AC220V
LAN
USBX2
WIFI

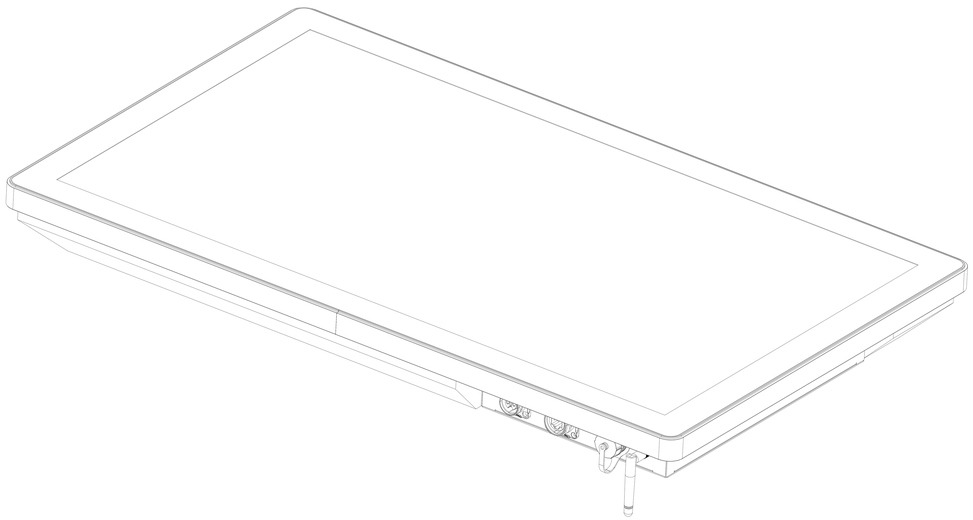

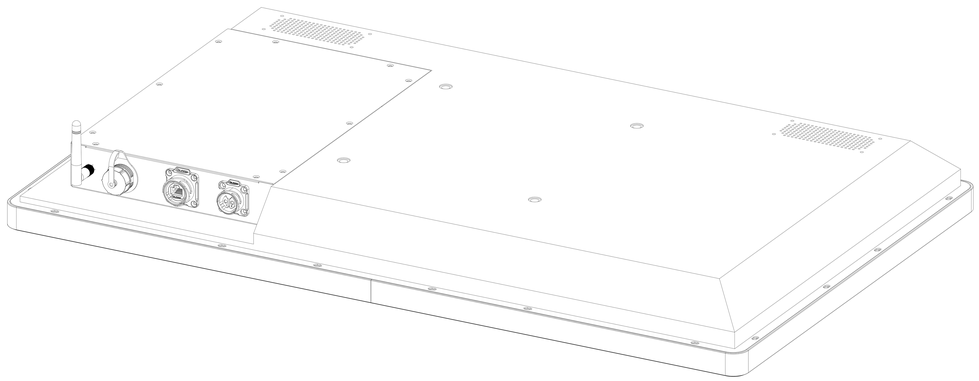

2025-02-07